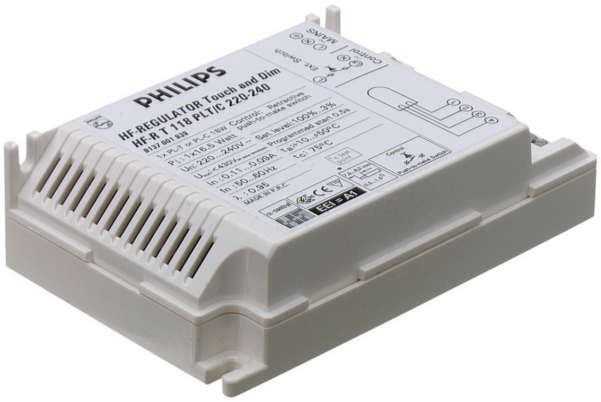

HF-REGULATOR DALI für TL5C Lampen

HF-R DALI 122 TL5C 220-240V 50/60Hz

Elektronisches HF-Dimm-Vorschaltgerät mit DALI-Protokoll (digital adressierbare Beleuchtungsschnittstelle) für runde TL5-Leuchtstofflampen

Produkt Daten

- **Allgemeine Eigenschaften**

Schnittstelle	DALI
Abgeschätzte Anzahl von Lampen	1 piece
Lampenleistung	22
Abgeschätzter Lampentyp	TL5C
Netzspannung	220-240 V
Netzfrequenz	50/60 Hz
Gehäuse	S 123x79x33
Zündungsmethode	Warm Start
Lebensdauer 90%.....	50000 hr
CELMA EEI	A1

- **Betriebseigenschaften**

Automatischer Neustart	Yes
Batteriespannung lauf. Lampen	176-254
Batteriespannung Lampenzündung	198-264 V
Konstante Leistungs-abweichung	-2%/+2%
Eingabegeräteschutz	Yes (Basic insulation)
Einschaltstromspitze	19 (max) A
Einschaltstromweite	0.25 ms
Max. Anzahl EVG je MCB	28 x
Erdkriechstrom	0.5 (max) mA
Netzspannungsicher-heit	-10%/+10%
Netzspannung (AC)	-8%/+6%
Überspannungsschutz 320Vac	48 hr
Überspannungsschutz 350Vac	2 hr
PowerFactor 100% Leistungsabg.	0.95 -
Verlustleistung	5 W
Regulating level power	3%-100%
Stable lamp operation temp.	> 15°C
Standby Energiever-brauch	1.0 (max) W
Crestfaktor	1.7 (max) -
Zündzeit	2.0 (max) s
Betriebsfrequenz	100 (max) kHz
Totale harmon. Verzerrung EUR	12 %
Brumm- und Geräuschlevel	Inaudible

- **Verdrahtungskenndaten**

Cable-Cap output-wires to earth	75 pF
Cable-Cap output-wires mutual	30 pF
Type der Eingang-klemme	Insert
Type der Ausgangs-klemme	Insert
Klemmentype des Eingangs	Insert
Streifenlänge	7.5-8.5 mm
Dual fixture Master/ Slave	Not applicable [Master/Slave oper. not applicable]
Wcs Eingabegerätter-minals	0.50-1.50 mm2
Wcs Eingangsterm-inals	0.50-1.50 mm2

PHILIPS

sense and simplicity

HF-REGULATOR DALI für TL5C Lampen

Wcs Ausgangsterminals	0.50-1.50 mm2

- Temperaturkenndaten

T-Zündung	10 (min), 50 (max) C
T-ambient	10 (min), 50 (max) C
T-storage	-25 (min), 80 (max) C

- Produktabmessungen

Länge A1	123.0 mm
Befestig.-lochabst. Länge A2	111.0 mm
Breite B1	79.0 mm
Befestig.-lochabst. Breite B2	67.0 mm
Höhe C1	33.0 mm
Befestigungslochdurchmesser D1	4.5 mm

- Zulassung & Anwendungseigenschaften

EMI 9kHz .. 30 Mhz	EN 55015
EMI 30 MHz .. 1000MHz	EN 55022 level B [Level = Class]
Sicherheitsstandard	IEC 61347-2-3
Leistungsstandards	IEC 60929
Qualitätsstandard	ISO 9000:2000
Umweltnorm	ISO 14001
Oberschwingungsstromemissionen	IEC 61000-3-2
EMC Immunität	IEC 61547
Vibrationen	IEC 68-2-6 Fc
Bumps	IEC 68-2-29 Eb
Feuchtigkeit	EN 61347-2-3 clause 11
Prüfzeichen	ENEC / VDE-EMV
CE Kennzeichnung	Yes
Temperatur Kennzeichnung	- [Not specified]
Notfallstandard	IEC 60598-2-22

- Produktdaten

Bestellnummer	934536 30
Produktcode	871150093453630
Produktname	HF-R DALI 122 TL5C 220-240V 50/60Hz
Bestellbezeichnung	HF-R DALI 122 TL5C 220-240V 50/60Hz
Anzahl pro Verpackung	1
Verpackungskonfiguration	12
Verpackungsanzahl pro Umverpackung	12
Barcode auf Verpackung (EAN1)	8711500934536
Barcode auf Umverpackung (EAN3)	8711500934543
12 NC	913700600466
Nettogewicht pro Stück	0.200 kg

Abmessungsskizzen

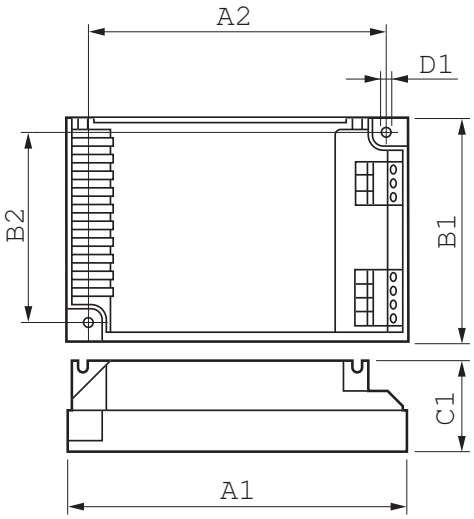

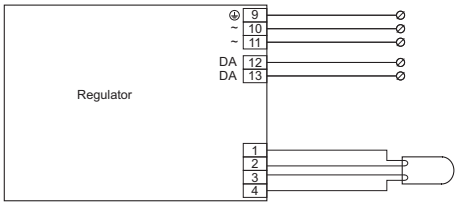

HF-R DALI 1 lamp TL5C

Product	A1 (Norm)	A2 (Norm)	B1 (Norm)	C1 (Norm)	D1 (Norm)
HF-R DALI 122 TL5C 220-240V 50/60Hz	123.0	111.0	79.0	33.0	4.5

© 2012 Koninklijke Philips Electronics N.V.
Alle Rechte vorbehalten.

Technische Daten können ohne Vorankündigung geändert werden. Koninklijke Philips Electronics N.V. und/oder ihre Partner oder Lizenzgeber ist/sind Inhaber aller Urheber- (Copyright) und sonstigen Eigentumsrechte an den von Philips zur Verfügung gestellten Inhalten.

www.philips.com/lighting

2012, September 13
Vorläufige Daten